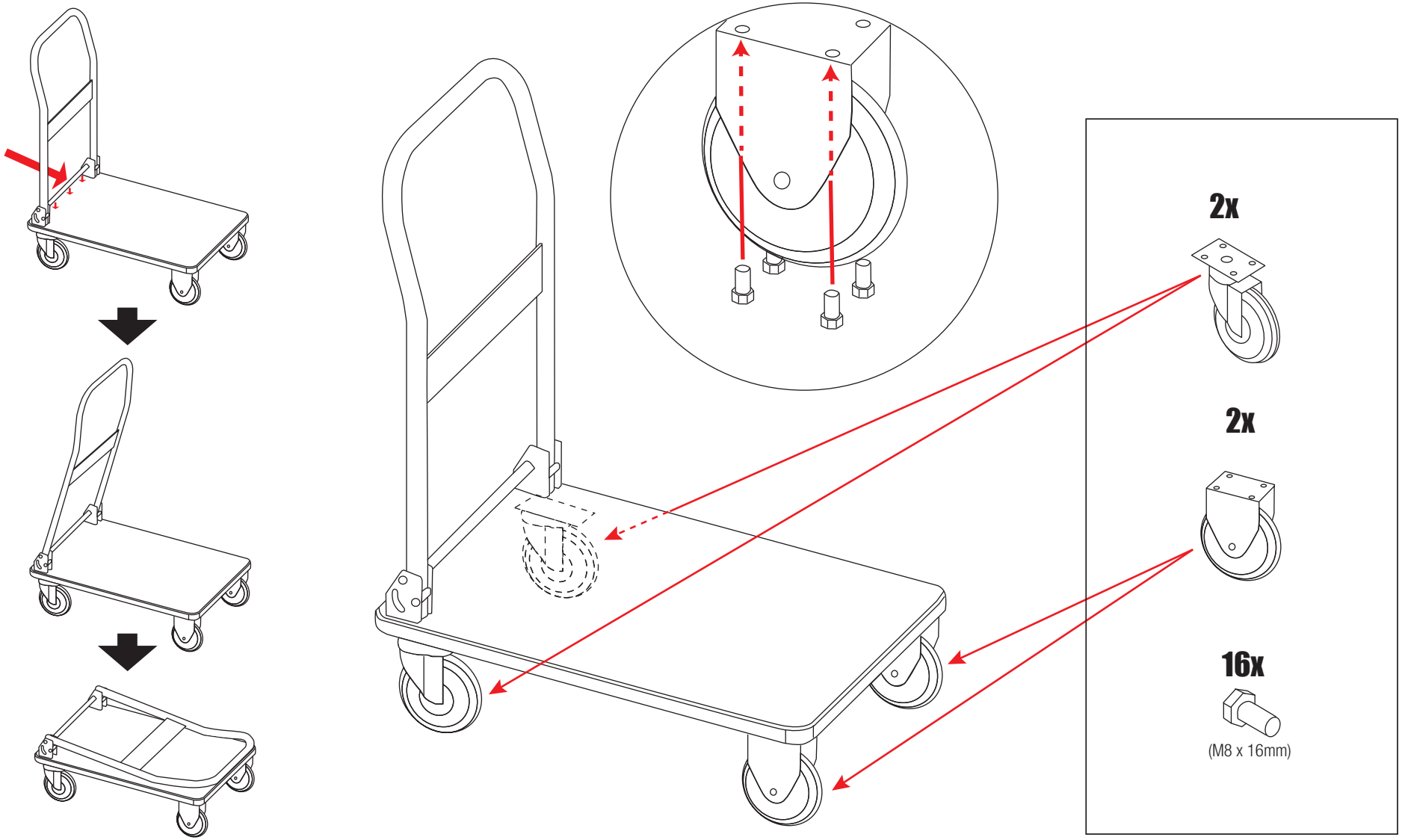

ERBA GmbH
A-1230 Wien
Talpagasse 6
Servicehotline: Tel: +43(0) 1 930 10 - 0 · Fax: +43(0) 1 930 10 - 900 · E-Mail: service@erba.at - www.erba.at

Stand: 07/2018
Druck- und Satzfehler vorbehalten!