Explosionszeichnung
Handkreissäge 160mm
Art.Nr.: 33661

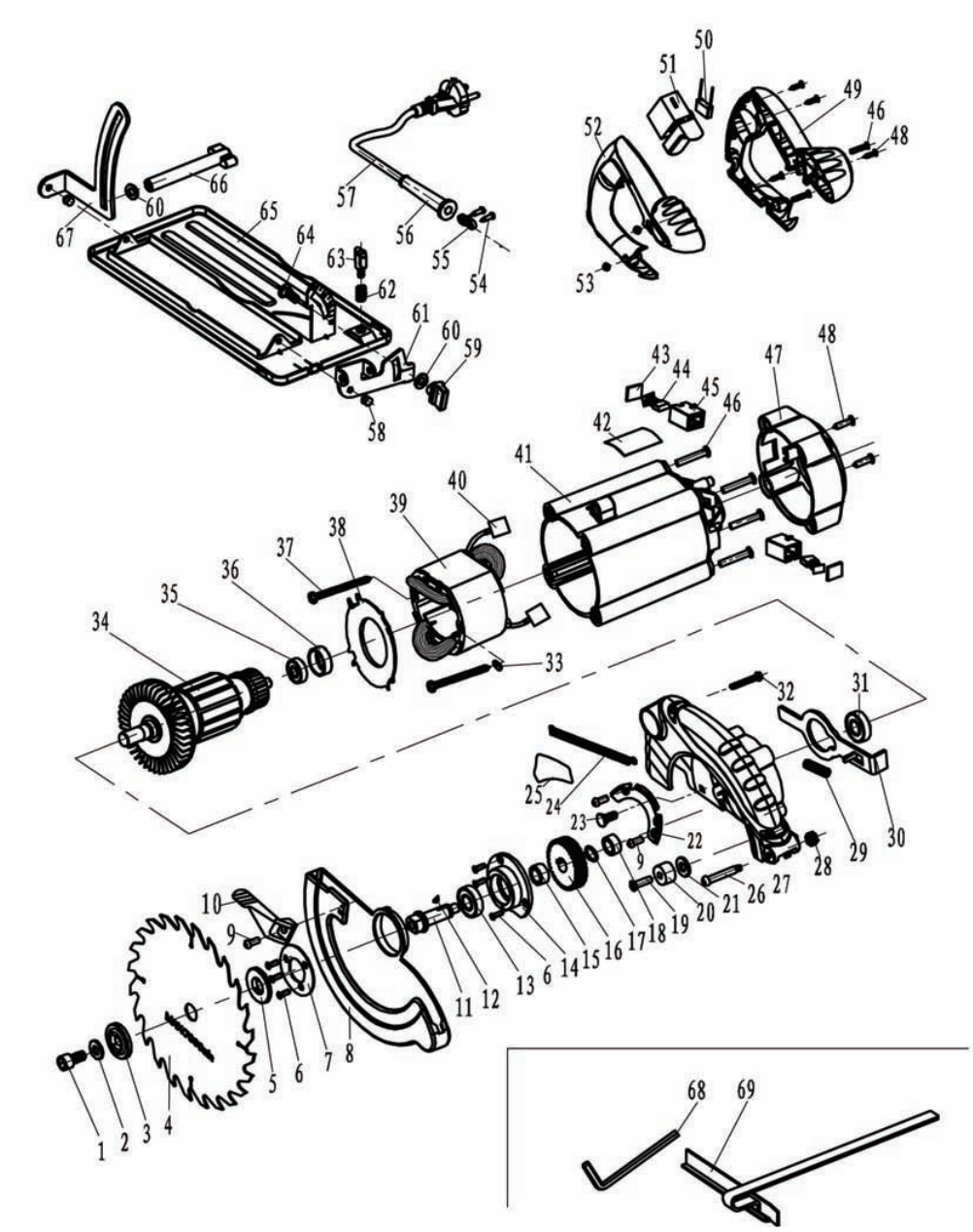

ERBA GmbH
A-1230 Wien
Talpagasse 6
Servicehotline: Tel: +43(0) 1 930 10 - 570 · Fax: +43(0) 1 930 10 - 900 · E-Mail: service@erba.at

Stand: 11/2015
Druck- und Satzfehler vorbehalten!