Explosionszeichnung
Ausbeulgarnitur 10T
Art.Nr.: 03036

DAS WERKZEUG ®
erba

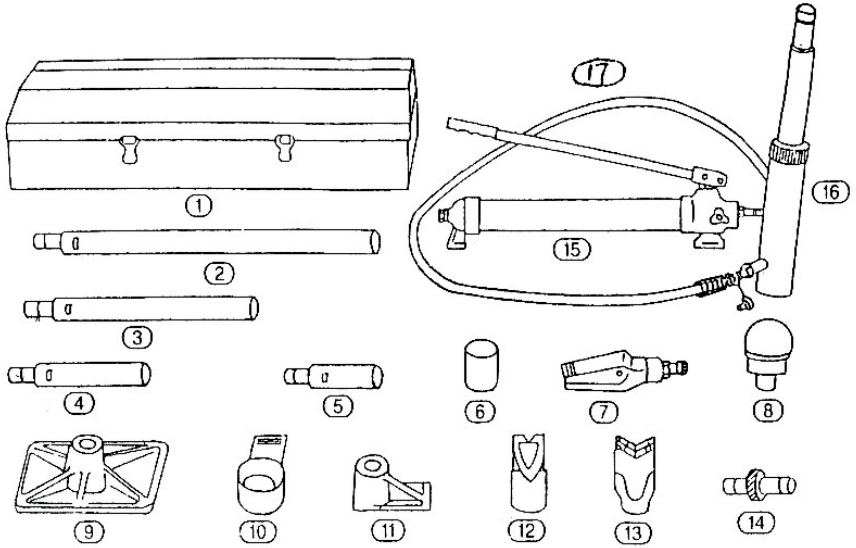

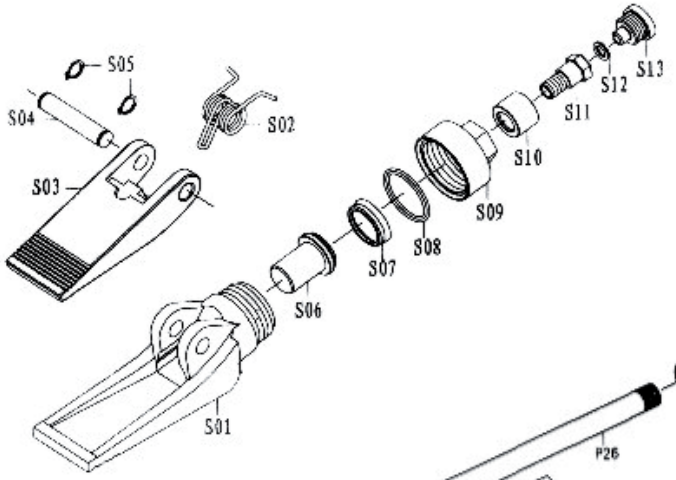

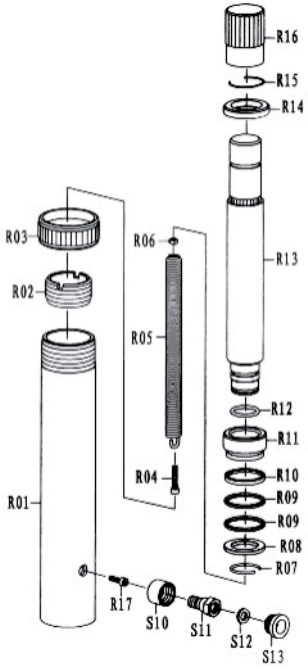

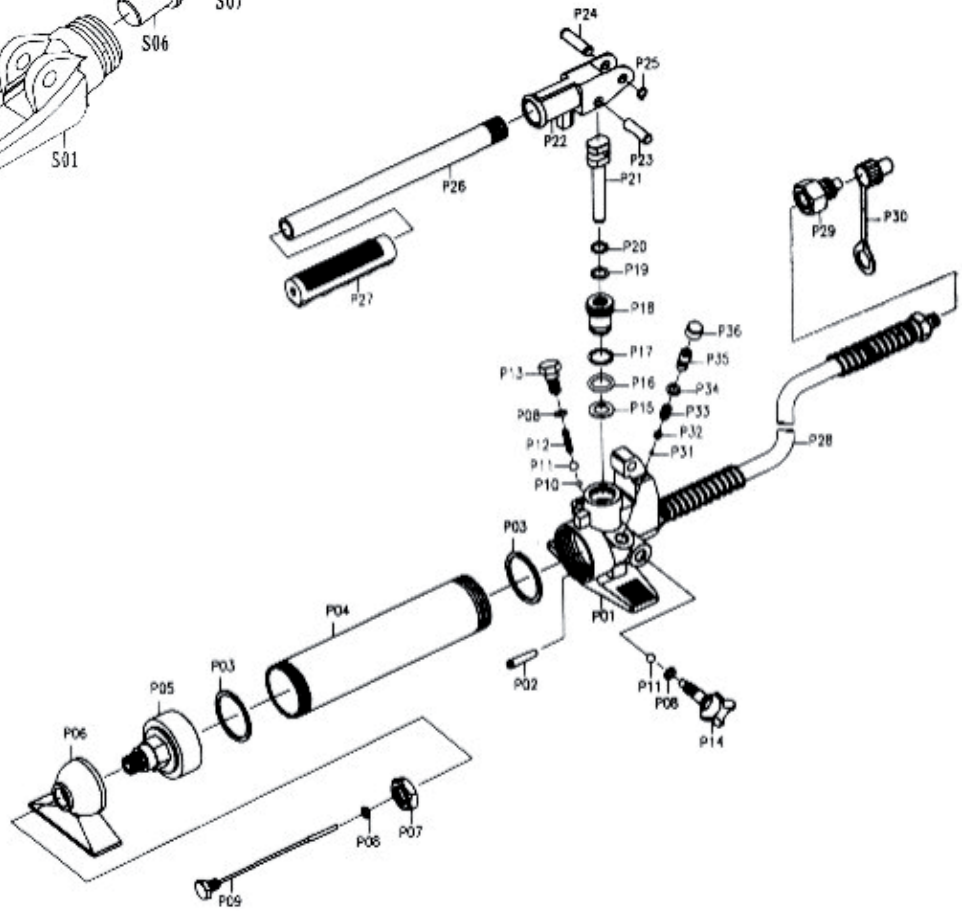

ERBA GmbH
A-1230 Wien
Talpagasse 6
Servicehotline: Tel: +43(0) 1 930 10 - 160 · Fax: +43(0) 1 930 10 - 960 · E-Mail: service@erba.at

Stand: 08/2013
Druck- und Satzfehler vorbehalten!